OPCIÓN A

EJERCICIO 2º: TRAZADO GEOMÉTRICO.

Dados el punto A, la tangente T en el punto A y la directriz D de una parábola, se pide:

1. Determinar el eje, foco y vértice de la cónica.
2. Dibujar la parábola.
3. Representar la recta normal a la cónica en el punto A.

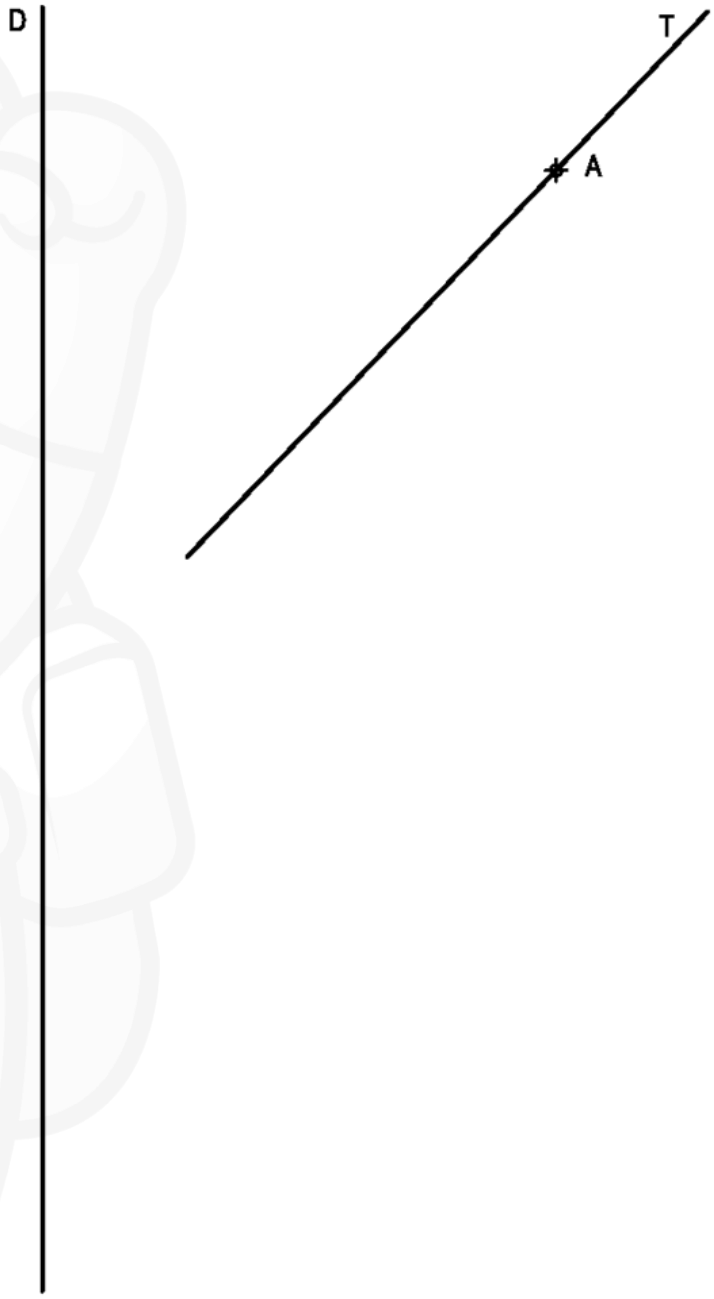

Puntuación:

Apartado 1	1,5 puntos
Apartado 2	1,0 puntos
Apartado 3	0,5 puntos
Puntuación máxima	**3,0 puntos**

OPCIÓN A

PROBLEMA: SISTEMA DIÉDRICO.

Dadas las proyecciones del punto A y la traza horizontal de un plano P, se pide:

1. Determinar la traza vertical del plano P definido por la traza horizontal y el punto A.
2. Representar las proyecciones del hexágono regular contenido en P, centro el punto A, 25 mm de lado y dos lados paralelos al plano horizontal de proyección.
3. Representar las proyecciones de la pirámide regular, situada en el primer diedro, de base el hexágono y altura 90 mm.

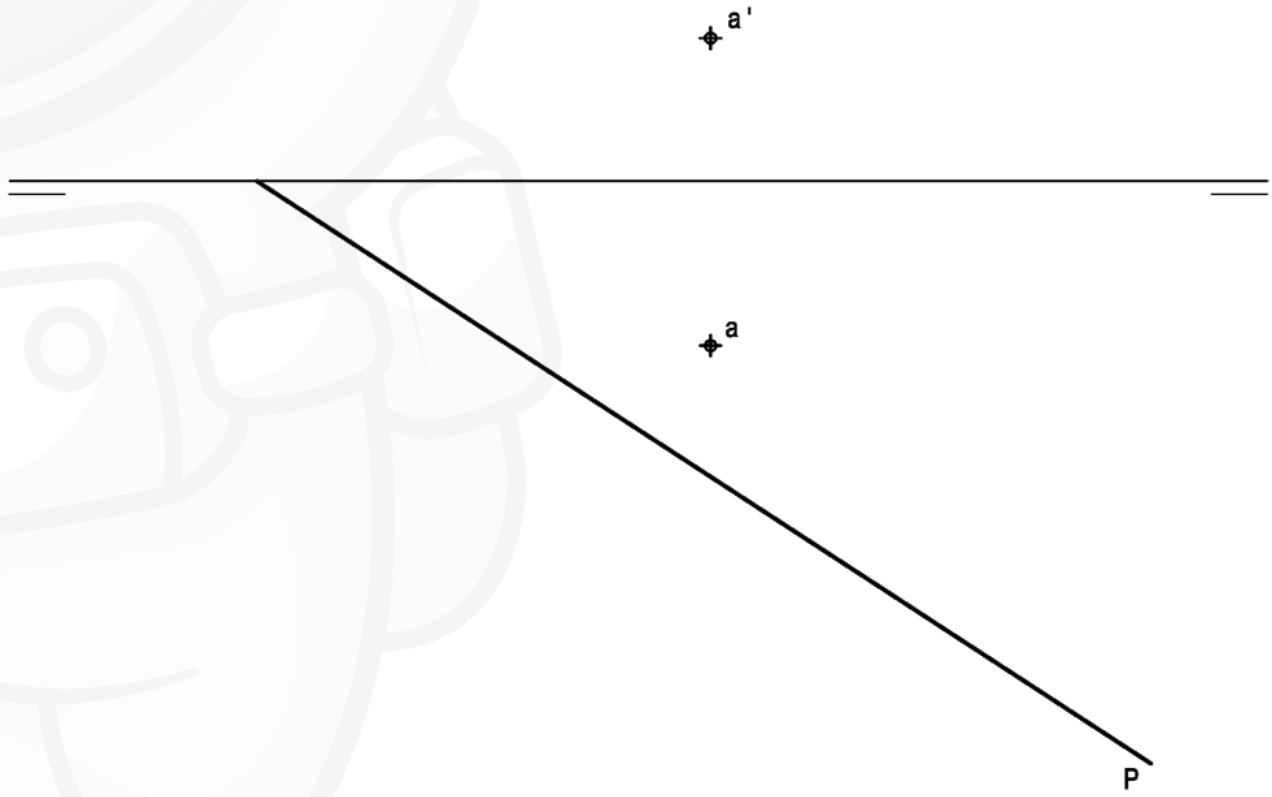

Puntuación:

Apartado 1	0,5 puntos
Apartado 2	2,0 puntos
Apartado 3	1,5 puntos
Puntuación máxima	**4,0 puntos**

PUERTA REAL Academia de Enseñanza GRANADA
AVENIDA ANDALUCÍA Academia de Enseñanza MÁLAGA
CRUZ CONDE Academia de Enseñanza CÓRDOBA
ALBA Academia de Enseñanza MURCIA

OPCIÓN A

EJERCICIO 1º: PERSPECTIVA AXONOMÉTRICA.

Dados alzado, planta y perfil de una pieza a escala 4:5, según el método de representación del primer diedro de proyección, se pide:

Dibujar su perspectiva isométrica a escala 2:1, según los ejes dados.

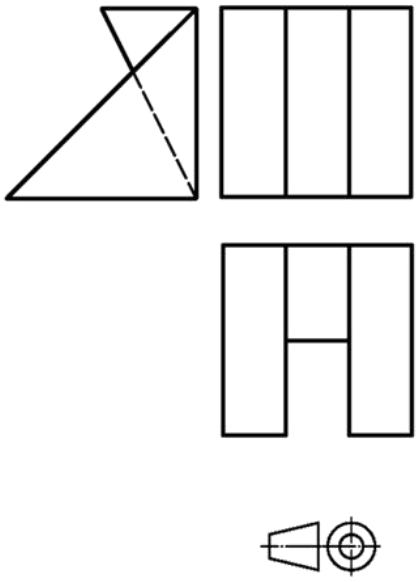

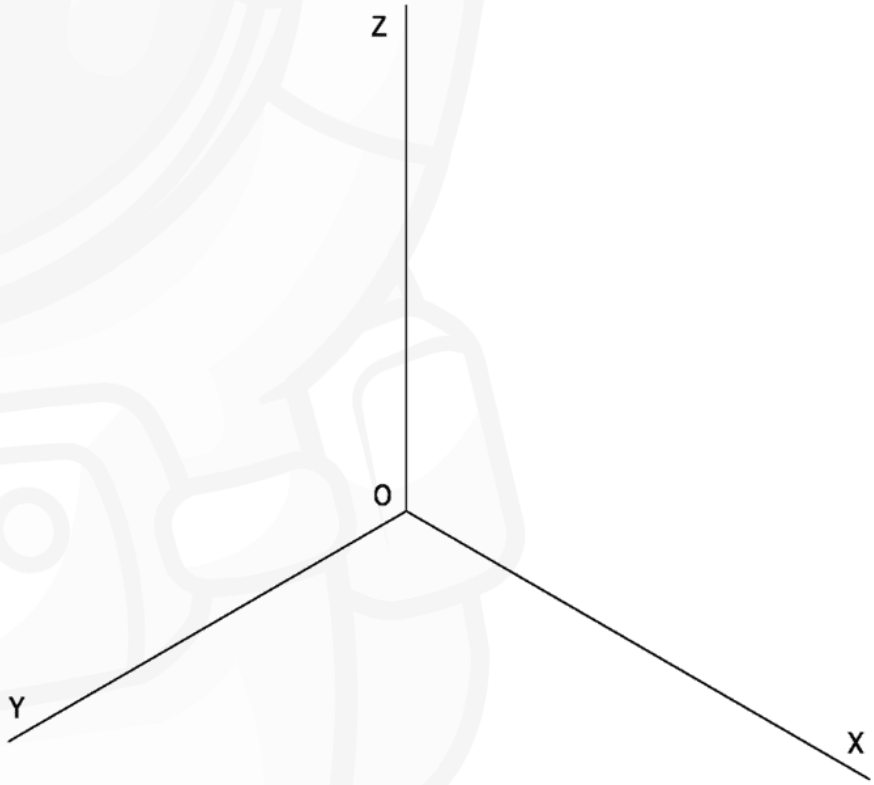

Puntuación:

Aplicación escala	0,25 puntos
Aplicación coeficiente	0,25 puntos
Volumen izquierdo	0,75 puntos
Volumen central	1,0 puntos
Volumen derecho	0,75 puntos
Puntuación máxima	**3,0 puntos**

PUERTA REAL Academia de Enseñanza GRANADA
AVENIDA ANDALUCÍA Academia de Enseñanza MÁLAGA
CRUZ CONDE Academia de Enseñanza CÓRDOBA
ALBA Academia de Enseñanza MURCIA

OPCIÓN B

EJERCICIO 2º: SISTEMA CÓNICO.

Definido el sistema cónico por la línea de tierra L.T., la línea de horizonte L.H., el punto principal P y el abatimiento sobre el plano del cuadro del punto de vista (V), se pide:
Dibujar la perspectiva cónica de la figura plana dada situada en el plano geometral, en la posición indicada por su abatimiento sobre el plano del cuadro.

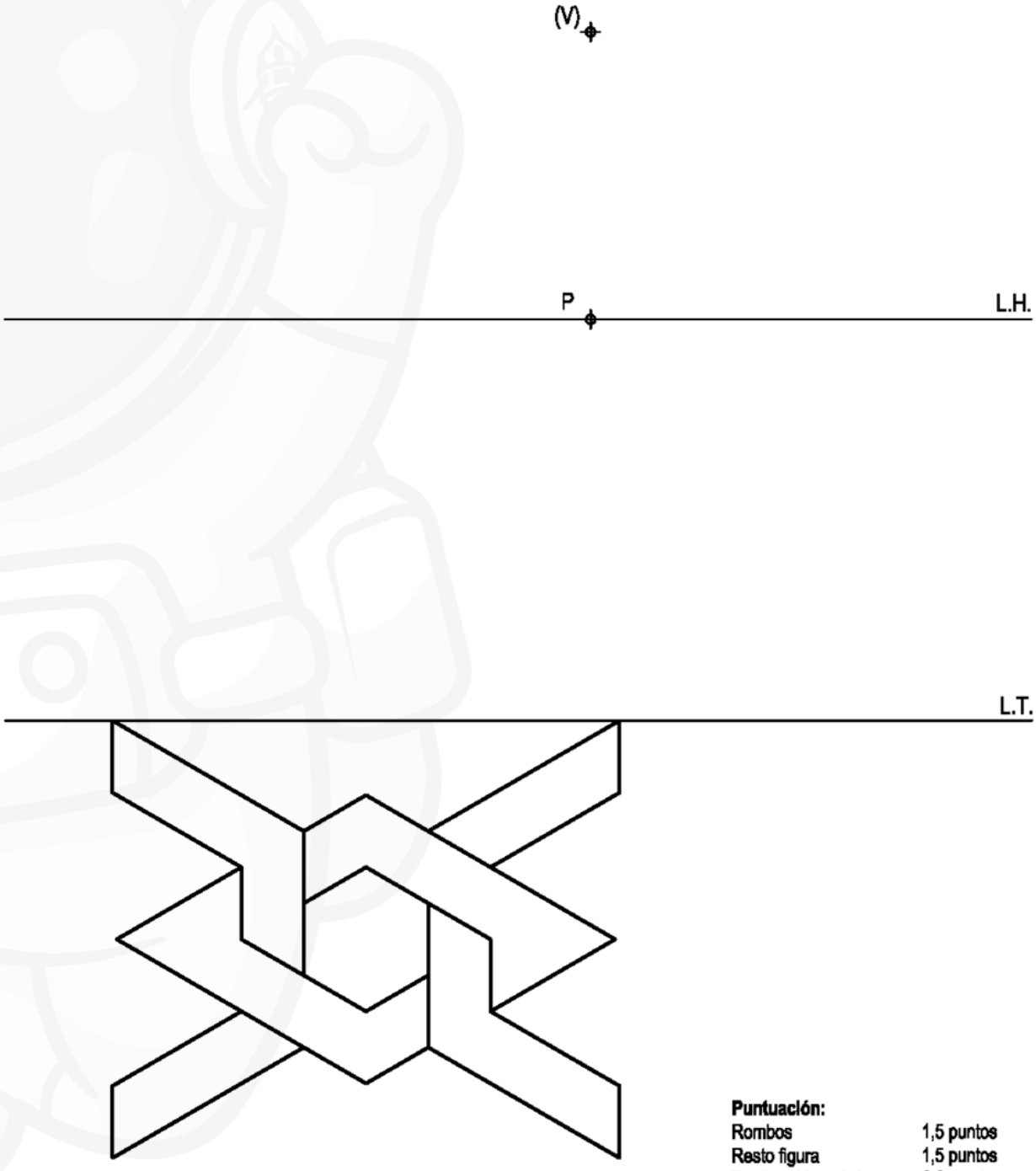

Puntuación:

Rombos	1,5 puntos
Resto figura	1,5 puntos
Puntuación máxima	**3,0 puntos**

PUERTA REAL Academia de Enseñanza GRANADA
AVENIDA ANDALUCÍA Academia de Enseñanza MÁLAGA
CRUZ CONDE Academia de Enseñanza CÓRDOBA
ALBA Academia de Enseñanza MURCIA

OPCIÓN B

PROBLEMA: NORMALIZACIÓN.

Dada la perspectiva isométrica de una pieza a escala 5:8, se pide:

1. Dibujar alzado, planta y perfil izquierdo a escala 1:1, según el método de representación del primer diedro de proyección.
2. Acotar según normas.

Nota: Todos los taladros son pasantes.

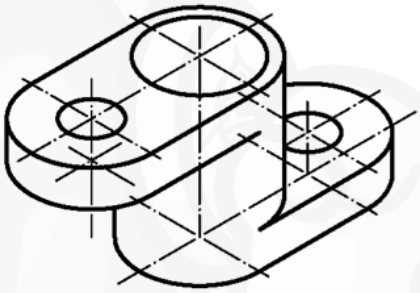

Puntuación:

Aplicación escala	0,25 puntos
Aplicación coeficiente	0,25 puntos
Alzado	1,0 puntos
Planta	0,75 puntos
Perfil	0,75 puntos
Acotación	1,0 puntos
Puntuación máxima	**4,0 puntos**

PUERTA REAL Academia de Enseñanza GRANADA
AVENIDA ANDALUCÍA Academia de Enseñanza MÁLAGA
CRUZ CONDE Academia de Enseñanza CÓRDOBA
ALBA Academia de Enseñanza MURCIA

OPCIÓN B

EJERCICIO 1º: SISTEMA DIÉDRICO.

Dadas las proyecciones del punto A y de la recta R, se pide:

1. Determinar las trazas del plano P definido por A y R.
2. Representar las proyecciones del triángulo equilátero ABC contenido en P, sabiendo que el lado BC se encuentra en R.
3. Dibujar las proyecciones del baricentro, circuncentro, incentro y ortocentro del triángulo

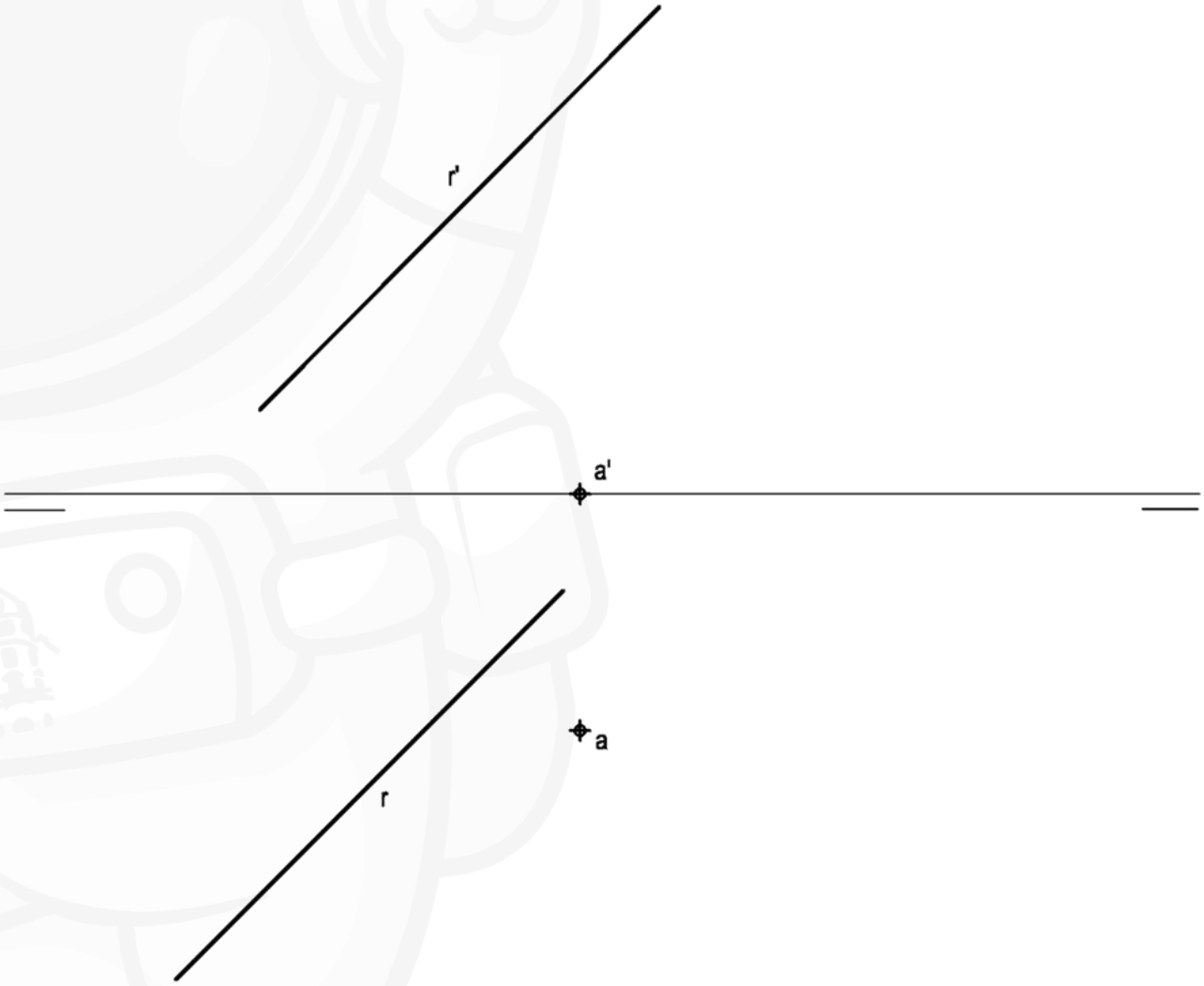

Puntuación:

Apartado 1	0,5 puntos
Apartado 2	2,0 puntos
Apartado 3	0,5 puntos
Puntuación máxima	**3,0 puntos**

PUERTA REAL Academia de Enseñanza GRANADA
AVENIDA ANDALUCÍA Academia de Enseñanza MÁLAGA
CRUZ CONDE Academia de Enseñanza CÓRDOBA
ALBA Academia de Enseñanza MURCIA

OPCIÓN A

EJERCICIO 2º: HOMOLOGÍA.

Dados el segmento AB y la homología afín definida por su eje y el par de puntos homólogos A-A', se pide:

1.- Trazar el pentágono regular de lado AB que tiene los restantes vértices por encima del lado representado.

2.- Dibujar la figura homóloga del polígono anterior.

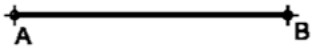

Puntuación:	
Apartado 1:	1,5 puntos
Apartado 2:	1,5 puntos
Puntuación máxima:	**3,0 puntos**

PUERTA REAL Academia de Enseñanza GRANADA
AVENIDA ANDALUCÍA Academia de Enseñanza MÁLAGA
CRUZ CONDE Academia de Enseñanza CÓRDOBA
ALBA Academia de Enseñanza MURCIA

OPCIÓN A

PROBLEMA: SISTEMA DIÉDRICO.

Dada la proyección horizontal de una pirámide regular invertida de base cuadrada y altura 85 mm, que se encuentra apoyada por el vértice E en el plano horizontal de proyección, se pide:

1.- Dibujar su proyección vertical.

2.- Representar las proyecciones de la sección que produce el plano definido por la línea de tierra y el punto medio de su altura.

3.- Determinar la verdadera magnitud de la sección.

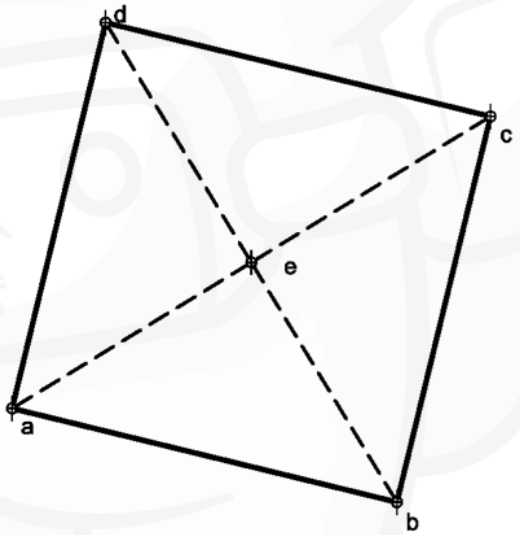

Puntuación:	
Apartado 1:	1,0 puntos
Apartado 2:	2,0 puntos
Apartado 3:	1,0 puntos
Puntuación máxima:	**4,0 puntos**

PUERTA REAL Academia de Enseñanza GRANADA
AVENIDA ANDALUCÍA Academia de Enseñanza MÁLAGA
CRUZ CONDE Academia de Enseñanza CÓRDOBA
ALBA Academia de Enseñanza MURCIA

OPCIÓN A

EJERCICIO 1º: PERSPECTIVA AXONOMÉTRICA.

Dados alzado y perfil izquierdo de una pieza a escala 1:2, según el método de representación del primer diedro de proyección, se pide:

Representar su perspectiva isométrica a escala 1:1, según los ejes dados.

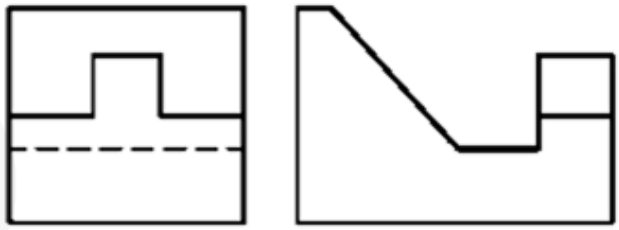

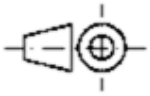

Puntuación:

Aplicación escala:	0,25 puntos
Aplicación del coeficiente:	0,25 puntos
Perspectiva del volumen posterior:	0,75 puntos
Perspectiva del volumen anterior:	1,25 puntos
Perspectiva del volumen central:	0,50 puntos
Puntuación máxima:	**3,00 puntos**

3

OPCIÓN B

EJERCICIO 2º: TRAZADO GEOMÉTRICO.

Dados el segmento AB y la circunferencia de centro O, se pide:

1. Representar el triángulo isósceles ABC, de base AB y lado AC tangente a la circunferencia. Determinar geométricamente el lado AC, dejando constancia de su construcción.
2. Determinar el baricentro M, el circuncentro N, el incentro P y el ortocentro Q del triángulo.
3. Trazar las circunferencias inscrita y circunscrita al polígono.

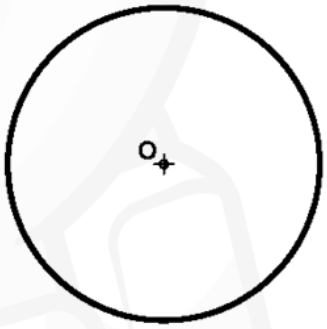

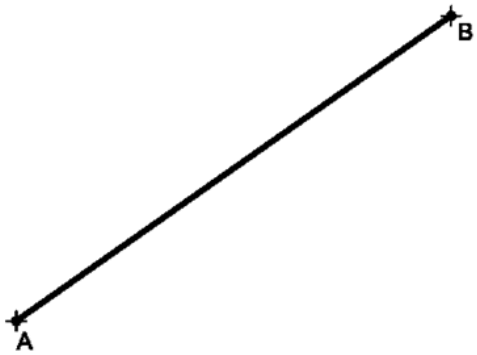

Puntuación:	
Apartado 1:	1,5 puntos
Apartado 2:	1,0 puntos
Apartado 3:	0,5 puntos
Puntuación máxima:	**3,0 puntos**

PUERTA REAL Academia de Enseñanza GRANADA
AVENIDA ANDALUCÍA Academia de Enseñanza MÁLAGA
CRUZ CONDE Academia de Enseñanza CÓRDOBA
ALBA Academia de Enseñanza MURCIA

OPCIÓN B

PROBLEMA: PERSPECTIVA CÓNICA.

Definido el sistema cónico por la línea de tierra L.T., la línea de horizonte L.H., el punto principal P y el abatimiento sobre el plano del cuadro del punto de vista (V), se pide:

Dibujar, a escala 2:1, la perspectiva cónica del sólido dado por sus vistas a escala 1:1, según el método de representación del primer diedro de proyección, sabiendo que dicha figura está apoyada en el plano geometral, en la posición indicada por el abatimiento de su planta sobre el plano del cuadro.

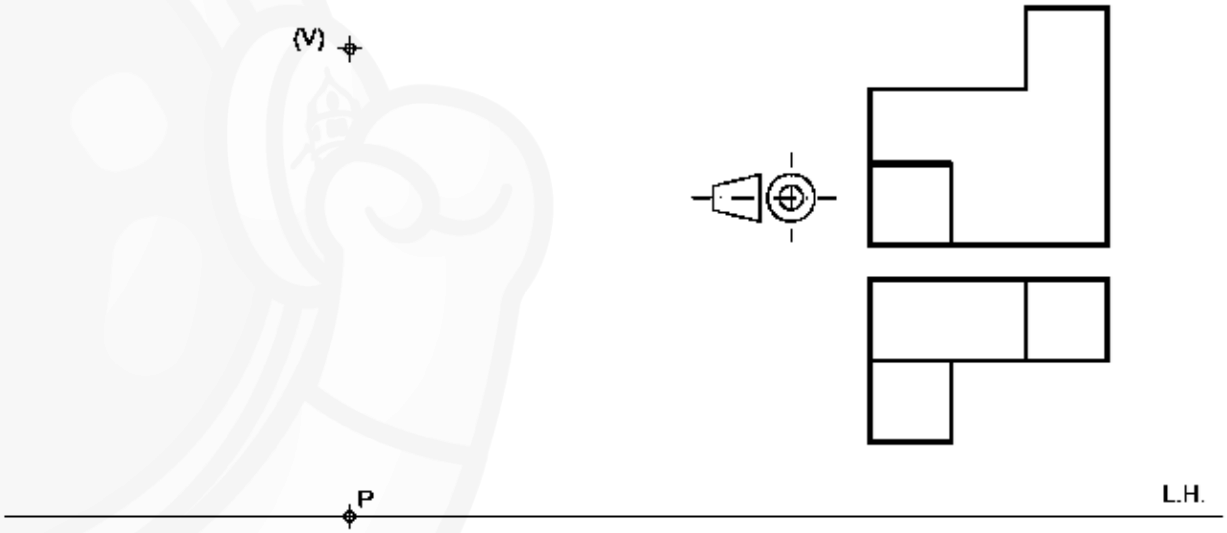

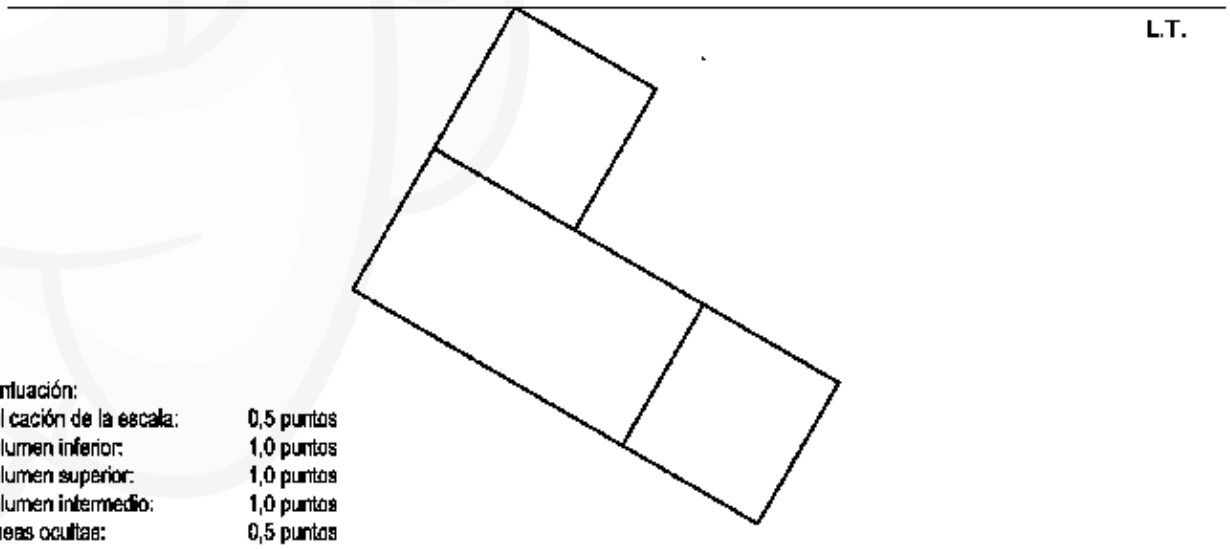

Puntuación:

Aplicación de la escala:	0,5 puntos
Volumen inferior:	1,0 puntos
Volumen superior:	1,0 puntos
Volumen intermedio:	1,0 puntos
Líneas ocultas:	0,5 puntos
Puntuación máxima:	**4,0 puntos**

2

OPCIÓN B

EJERCICIO 1º: SISTEMA DIÉDRICO.

Dadas las trazas horizontal de un plano P y vertical de un plano Q, se pide:

1. Representar la traza vertical del plano P sabiendo que forma un ángulo de 45º con el plano horizontal de proyección y que el ángulo entre trazas es agudo.
2. Dibujar la traza horizontal del plano Q sabiendo que forma un ángulo de 60º con el plano horizontal de proyección y que el ángulo entre trazas es agudo.
3. Trazar la recta intersección de ambos planos.
4. Determinar la verdadera magnitud del segmento de la recta intersección que se encuentra en el primer diedro.

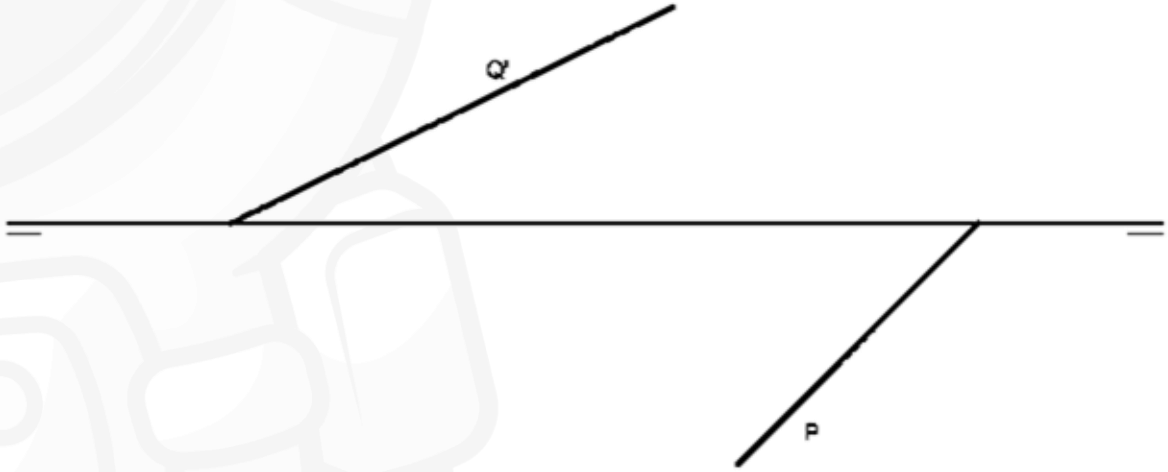

Puntuación:

Apartado 1:	1,0 puntos
Apartado 2:	1,0 puntos
Apartado 3:	0,5 puntos
Apartado 4:	0,5 puntos
Puntuación máxima:	**3,0 puntos**

OPCIÓN A

EJERCICIO 2º: NORMALIZACIÓN.

Dada la perspectiva caballera de una pieza a escala 3:2, cuyo coeficiente de reducción es 2/3, se pide:

1. Representar su alzado y perfil izquierdo, a escala 4:3, según el método de representación del primer diedro de proyección.
2. Acotar según normas.

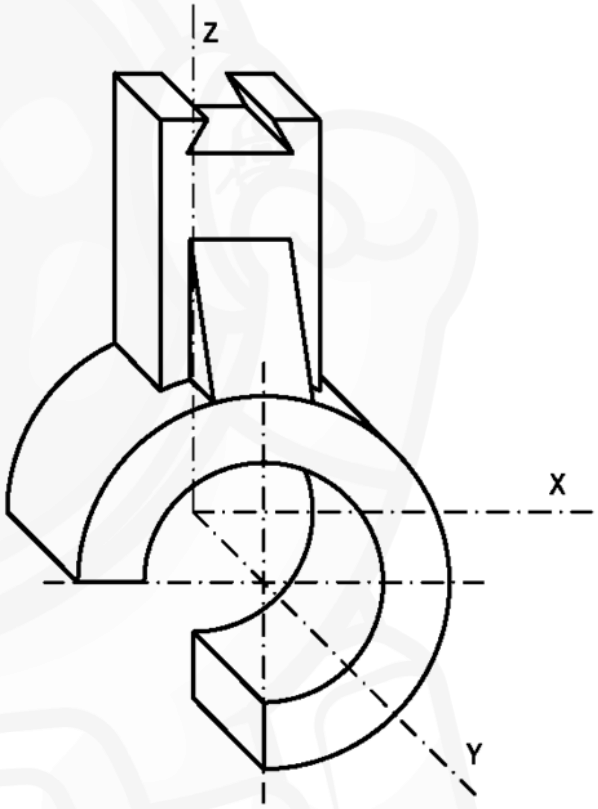

Puntuación:

Aplicación escala y coeficiente	0,5 puntos
Apartado 1	1,5 puntos
Apartado 2	1,0 puntos
Puntuación máxima	**3.0 puntos**

PUERTA REAL Academia de Enseñanza GRANADA
AVENIDA ANDALUCÍA Academia de Enseñanza MÁLAGA
CRUZ CONDE Academia de Enseñanza CÓRDOBA
ALBA Academia de Enseñanza MURCIA

OPCIÓN A

PROBLEMA: SISTEMA DIÉDRICO.

Dadas las trazas del plano P y las proyecciones vertical del punto A y horizontal del punto B contenidos en P, se pide:

1. Representar las proyecciones del triángulo equilátero ABC, situado en P y en el primer diedro de proyección.
2. Representar las proyecciones del tetraedro ABCD que se encuentra en el primer diedro de proyección.

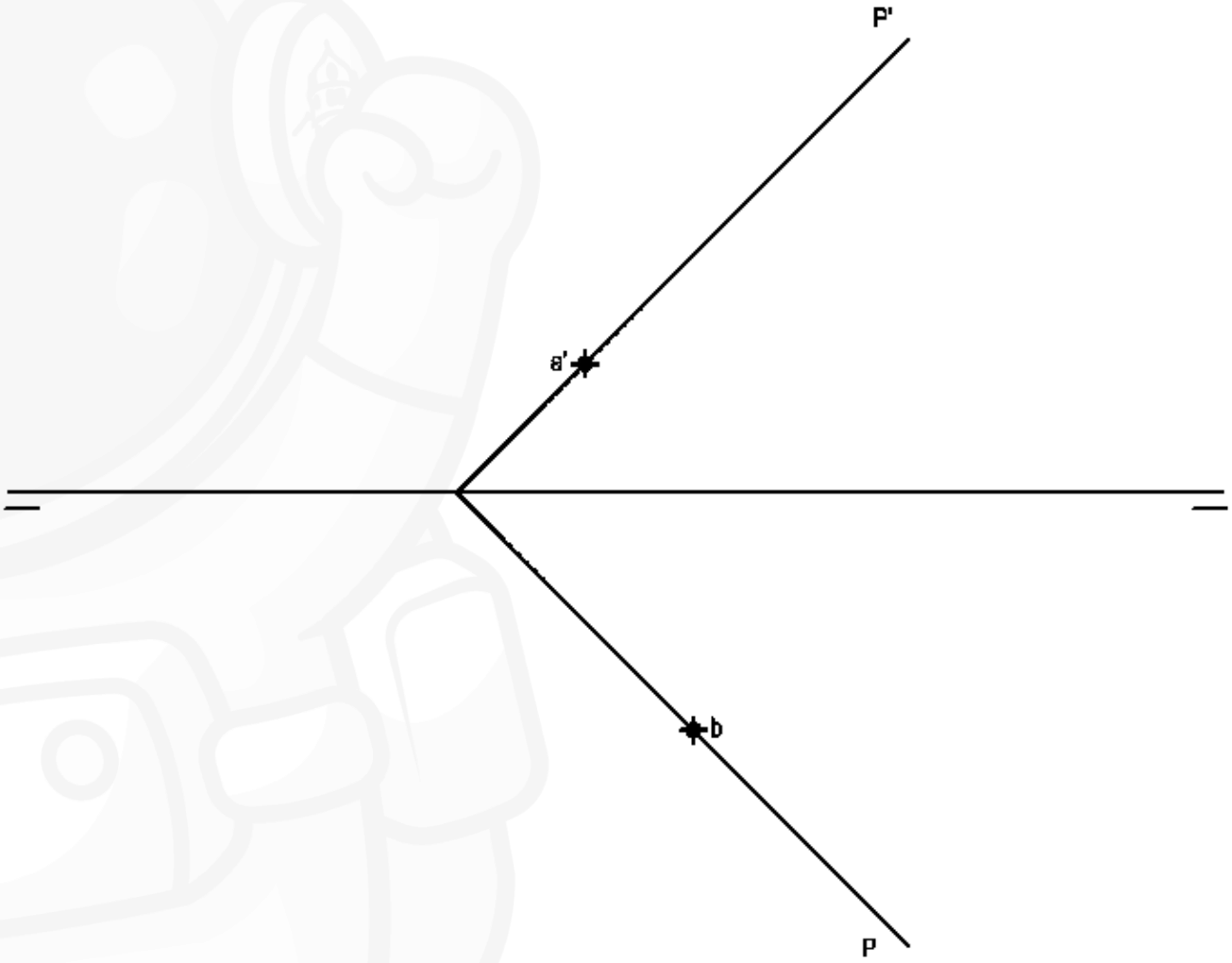

Puntuación:

Apartado 1	1,0 puntos
Apartado 2	3,0 puntos
Puntuación máxima	**4,0 puntos**

PUERTA REAL Academia de Enseñanza GRANADA
AVENIDA ANDALUCÍA Academia de Enseñanza MÁLAGA
CRUZ CONDE Academia de Enseñanza CÓRDOBA
ALBA Academia de Enseñanza MURCIA

OPCIÓN A

EJERCICIO 1º: SISTEMA CÓNICO.

Definido el sistema cónico por la línea de tierra L.T., la línea del horizonte L.H., el punto principal P y el abatimiento sobre el plano del cuadro del punto de vista (V), se pide:
Dibujar la perspectiva cónica de la figura plana dada situada en el plano geometral, en la posición indicada por su abatimiento sobre el plano del cuadro.

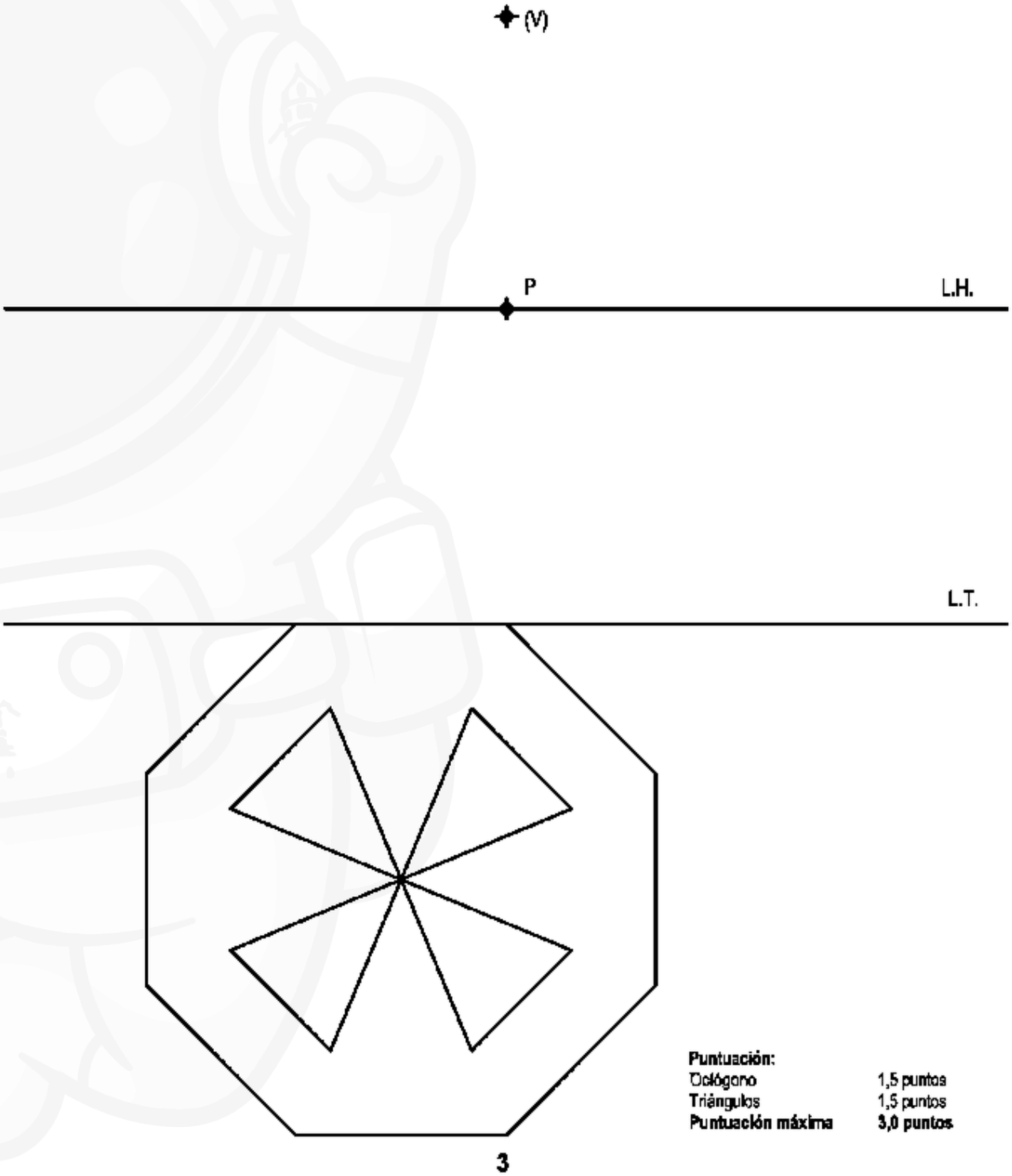

Puntuación:

Octógono	1,5 puntos
Triángulos	1,5 puntos
Puntuación máxima	**3,0 puntos**

3

OPCIÓN B

EJERCICIO 2º: TRAZADO GEOMÉTRICO.

Dadas la circunferencia de centro O, el punto A y la recta R, se pide:

1. Dibujar las circunferencias tangentes a la circunferencia dada y a R en el punto A.
2. Trazar el triángulo equilátero ABC inscrito en la circunferencia obtenida de menor radio.

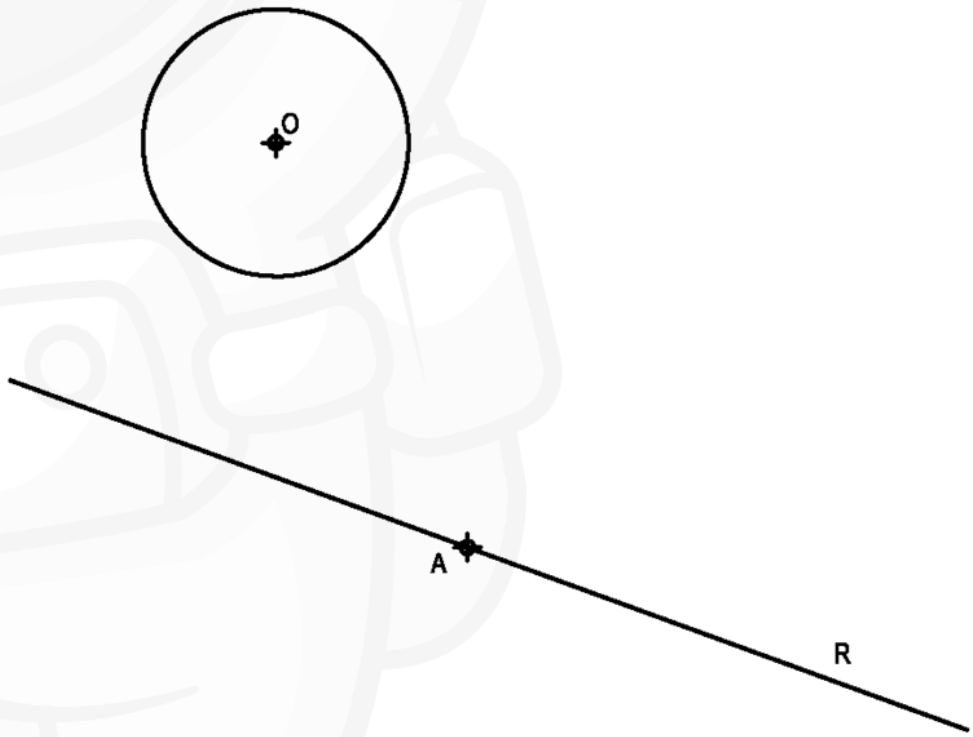

Puntuación:	
Apartado 1	2,0 puntos
Apartado 2	1,0 puntos
Puntuación máxima	**3,0 puntos**

PUERTA REAL Academia de Enseñanza GRANADA
AVENIDA ANDALUCÍA Academia de Enseñanza MÁLAGA
CRUZ CONDE Academia de Enseñanza CÓRDOBA
ALBA Academia de Enseñanza MURCIA

OPCIÓN B

PROBLEMA: SISTEMA AXONOMÉTRICO.

Dados alzado, planta y perfil de una pieza a escala 1:2, según el método de representación del primer diedro de proyección, se pide:

Dibujar su perspectiva isométrica a escala 1:1, según los ejes dados.

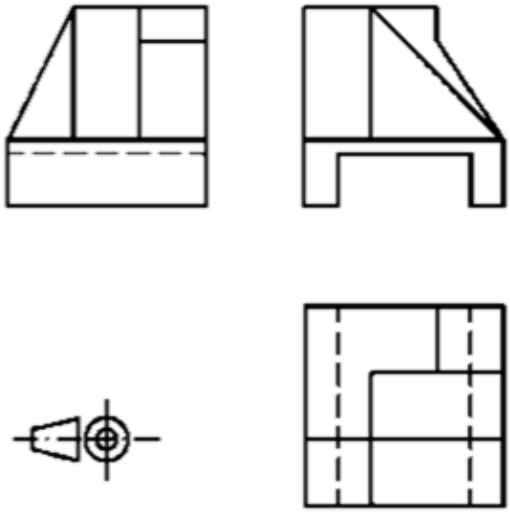

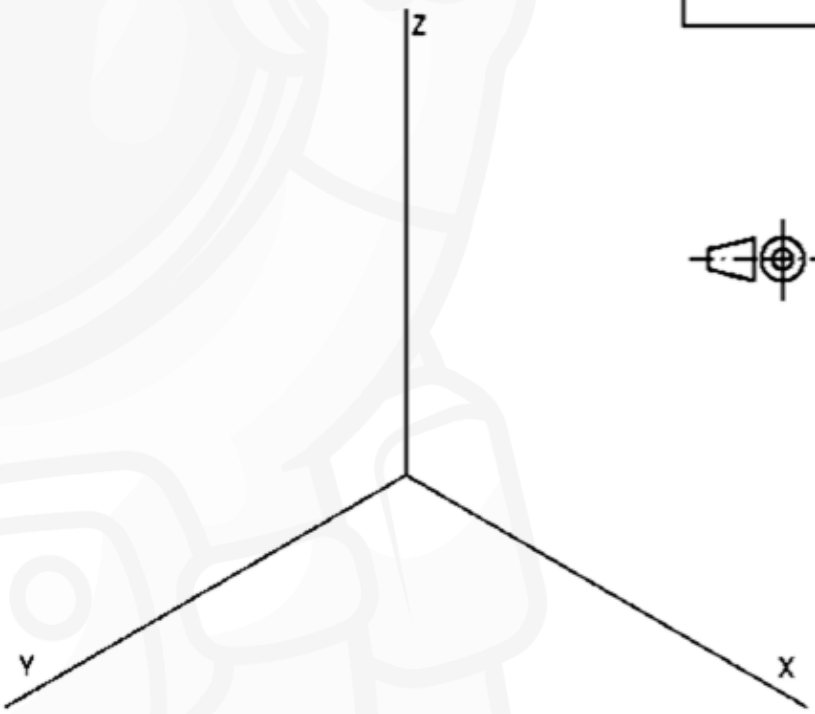

Puntuación:	
Aplicación escala	0,25 puntos
Aplicación coeficiente	0,25 puntos
Volumen anterior	1,00 puntos
Volumen central	1,00 puntos
Volumen posterior	1,00 puntos
Aristas vistas y ocultas	0,50 puntos
Puntuación máxima	**4,0 puntos**

PUERTA REAL Academia de Enseñanza GRANADA
AVENIDA ANDALUCÍA Academia de Enseñanza MÁLAGA
CRUZ CONDE Academia de Enseñanza CÓRDOBA
ALBA Academia de Enseñanza MURCIA

OPCIÓN B

EJERCICIO 1º: SISTEMA DIÉDRICO.

Dadas las proyecciones del punto A y de las rectas R y S, se pide:

1. Representar el plano P que contiene a R y es paralelo a S.
2. Representar el plano Q que contiene a A y es paralelo a P.
3. Dibujar las proyecciones de la mínima distancia entre P y Q, por A.
4. Determinar su verdadera magnitud.

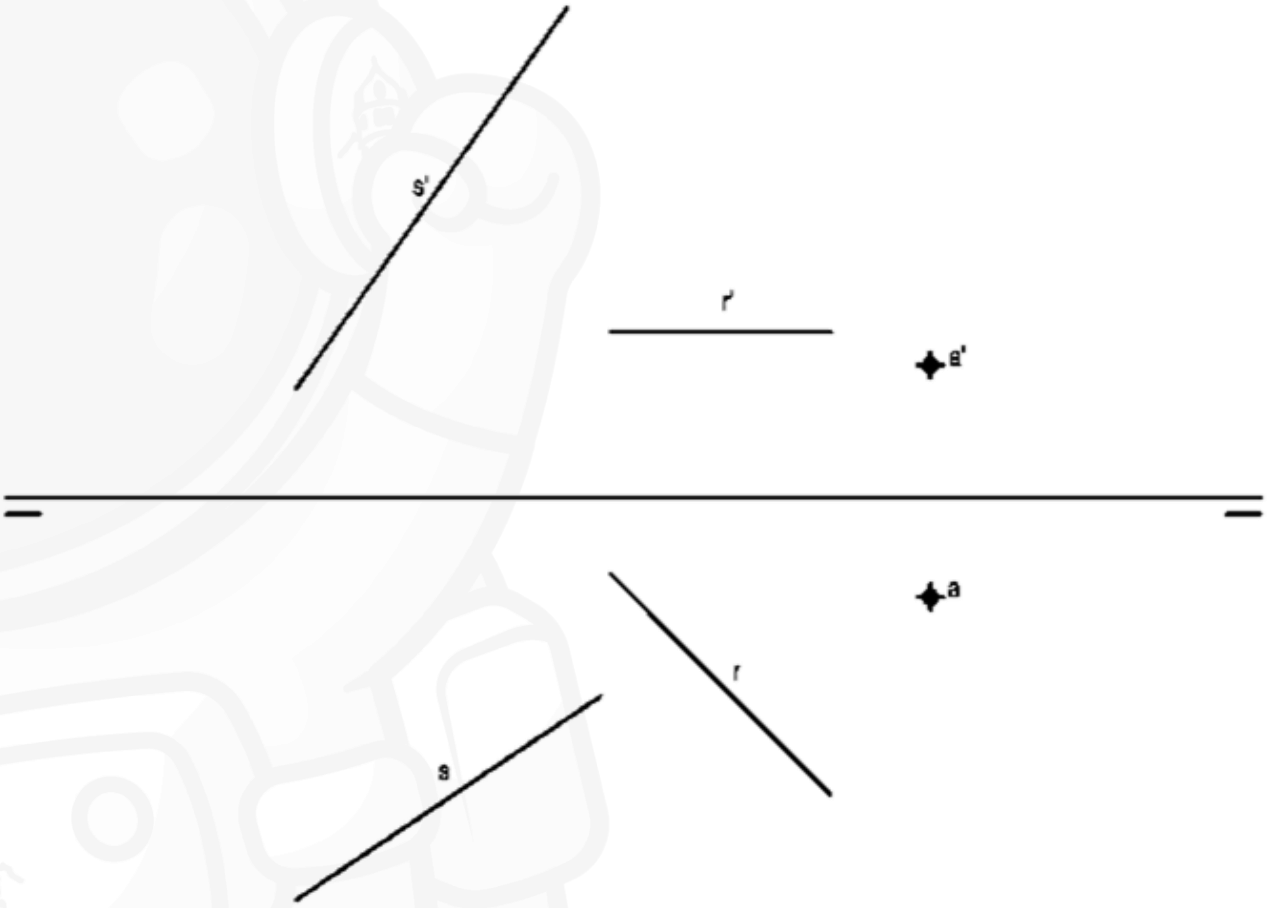

Puntuación:

Apartado 1	1,0 puntos
Apartado 2	0,5 puntos
Apartado 3	1,0 puntos
Apartado 4	0,5 puntos
Puntuación máxima	**3,0 puntos**

PUERTA REAL Academia de Enseñanza GRANADA
AVENIDA ANDALUCÍA Academia de Enseñanza MÁLAGA
CRUZ CONDE Academia de Enseñanza CÓRDOBA
ALBA Academia de Enseñanza MURCIA

OPCIÓN A

EJERCICIO 2º: NORMALIZACIÓN.

Dada la perspectiva isométrica de una pieza a escala 3:4, se pide:
Representar su alzado, planta y el perfil derecho, a escala 6:5, según el método de representación del primer diedro de proyección.

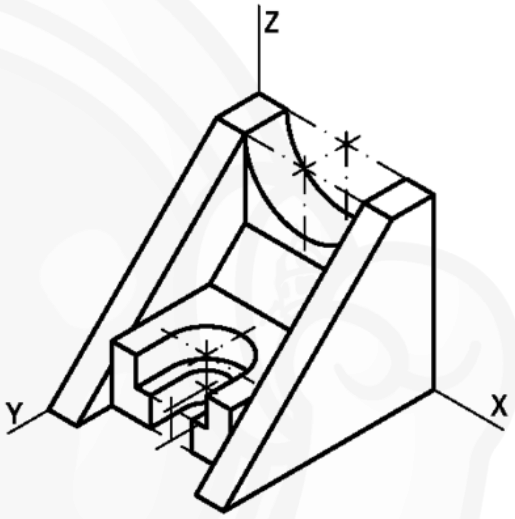

Aplicación escala y coeficiente	0,5 puntos
Alzado	0,75 puntos
Planta	0,75 puntos
Perfil	1,0 puntos
Puntuación máxima:	**3,0 puntos**

PUERTA REAL Academia de Enseñanza GRANADA
AVENIDA ANDALUCÍA Academia de Enseñanza MÁLAGA
CRUZ CONDE Academia de Enseñanza CÓRDOBA
ALBA Academia de Enseñanza MURCIA

OPCIÓN A

PROBLEMA: SISTEMA DIÉDRICO.

Dadas las trazas horizontal y vertical abatida del plano P y el abatimiento del cuadrado ABCD contenido en P, se pide:

1. Determinar la traza vertical del plano P.
2. Representar las proyecciones del cuadrado ABCD.
3. Dibujar las proyecciones de la pirámide regular de base ABCD y vértice V situado en el plano vertical de proyección.

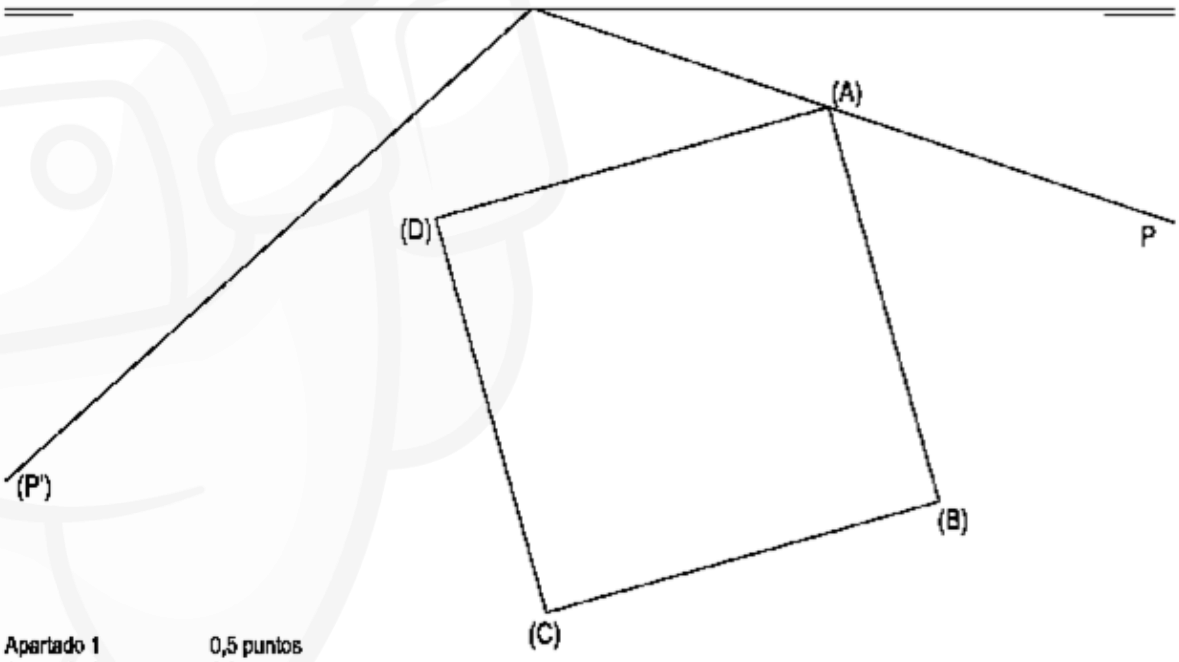

Apartado 1	0,5 puntos
Apartado 2	2,0 puntos
Apartado 3	1,5 puntos
Puntuación máxima:	**4,0 puntos**

PUERTA REAL Academia de Enseñanza GRANADA
AVENIDA ANDALUCÍA Academia de Enseñanza MÁLAGA
CRUZ CONDE Academia de Enseñanza CÓRDOBA
ALBA Academia de Enseñanza MURCIA

OPCIÓN A

EJERCICIO 1º: TRAZADO GEOMÉTRICO.

Dados el vértice V y el foco F de una parábola, se pide:

1. Determinar el eje, la directriz y la tangente en el vértice. Indicar el valor del parámetro.
2. Dibujar la parábola.
3. Trazar la tangente y la normal a la cónica en un punto que dista 50 mm del foco.

Apartado 1	1,0 puntos
Apartado 2	1,0 puntos
Apartado 3	1,0 puntos
Puntuación máxima:	**3,0 puntos**

PUERTA REAL Academia de Enseñanza GRANADA
AVENIDA ANDALUCÍA Academia de Enseñanza MÁLAGA
CRUZ CONDE Academia de Enseñanza CÓRDOBA
ALBA Academia de Enseñanza MURCIA

OPCIÓN B
EJERCICIO 2º: HOMOLOGÍA.

Dados el segmento AB y la homología afín definida por el eje E y el par de puntos homólogos A-A', se pide:
1. Trazar el hexágono regular de lado AB. Elegir la solución que no corte al eje de afinidad.
2. Dibujar la figura homóloga del polígono anterior.

Apartado 1	1,5 puntos
Apartado 2	1,5 puntos
Puntuación máxima:	**3,0 puntos**

PUERTA REAL Academia de Enseñanza GRANADA
AVENIDA ANDALUCÍA Academia de Enseñanza MÁLAGA
CRUZ CONDE Academia de Enseñanza CÓRDOBA
ALBA Academia de Enseñanza MURCIA

OPCIÓN B
PROBLEMA: PERSPECTIVA CABALLERA.

Dados alzado y planta de una pieza acotada, según el método de representación del primer diedro de proyección, se pide:
Dibujar su perspectiva caballera a escala 1:1, según los ejes dados y coeficiente de reducción de valor 1/2.

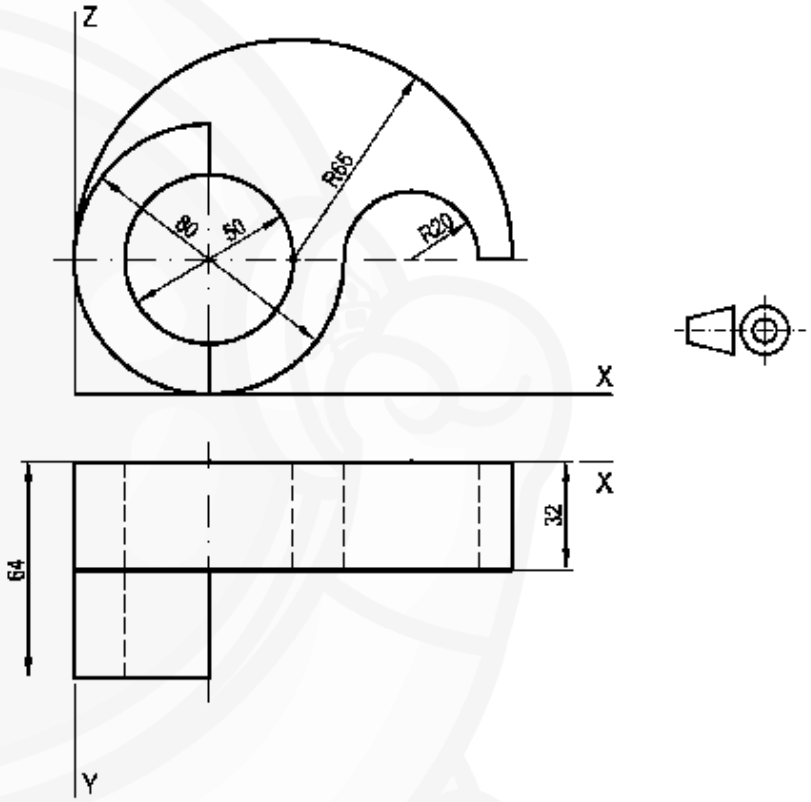

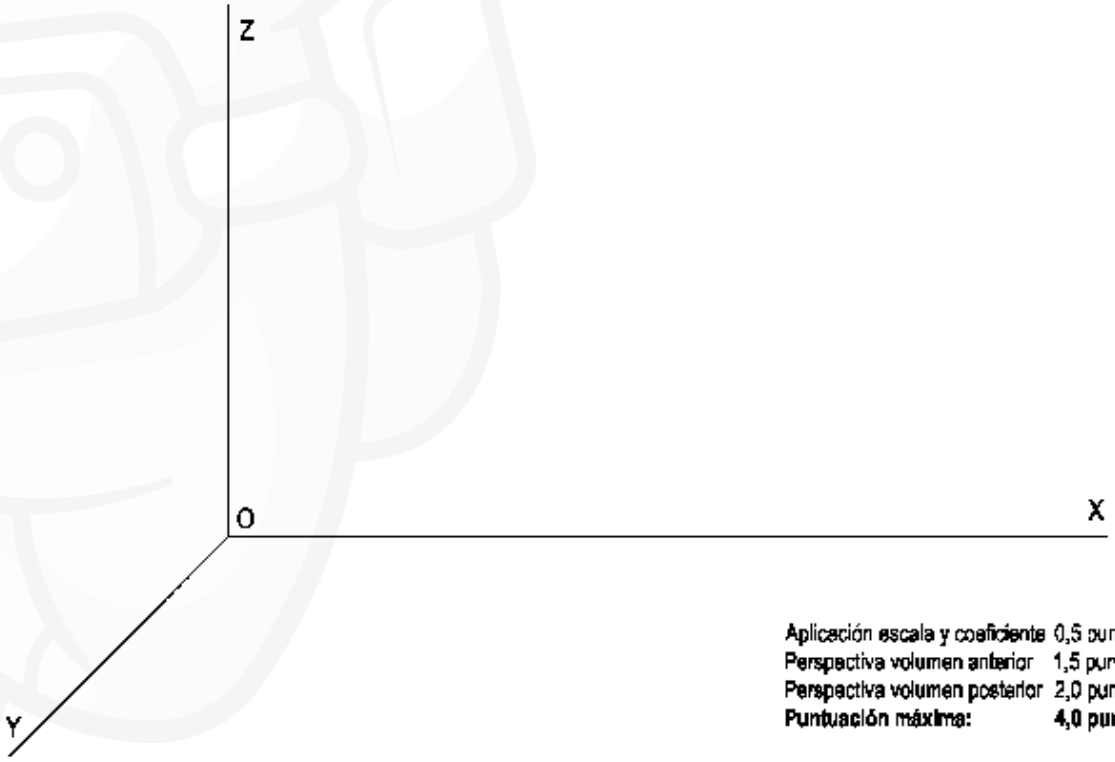

Aplicación escala y coeficiente	0,5 puntos
Perspectiva volumen anterior	1,5 puntos
Perspectiva volumen posterior	2,0 puntos
Puntuación máxima:	**4,0 puntos**

PUERTA REAL Academia de Enseñanza GRANADA
AVENIDA ANDALUCÍA Academia de Enseñanza MÁLAGA
CRUZ CONDE Academia de Enseñanza CÓRDOBA
ALBA Academia de Enseñanza MURCIA

OPCIÓN B

EJERCICIO 1º: SISTEMA DIÉDRICO.

Dadas la proyección vertical del punto A y la traza horizontal del plano P, situados ambos en el primer diedro de proyección, se pide:

1. Determinar la traza vertical de P sabiendo que forma un ángulo de 45º con el plano horizontal de proyección y que el ángulo entre las trazas es agudo.
2. Dibujar la proyección horizontal de A contenido en P.
3. Representar las proyecciones de las mínimas distancias de A a los planos bisectores primero y segundo.
4. Indicar sus verdaderas magnitudes.

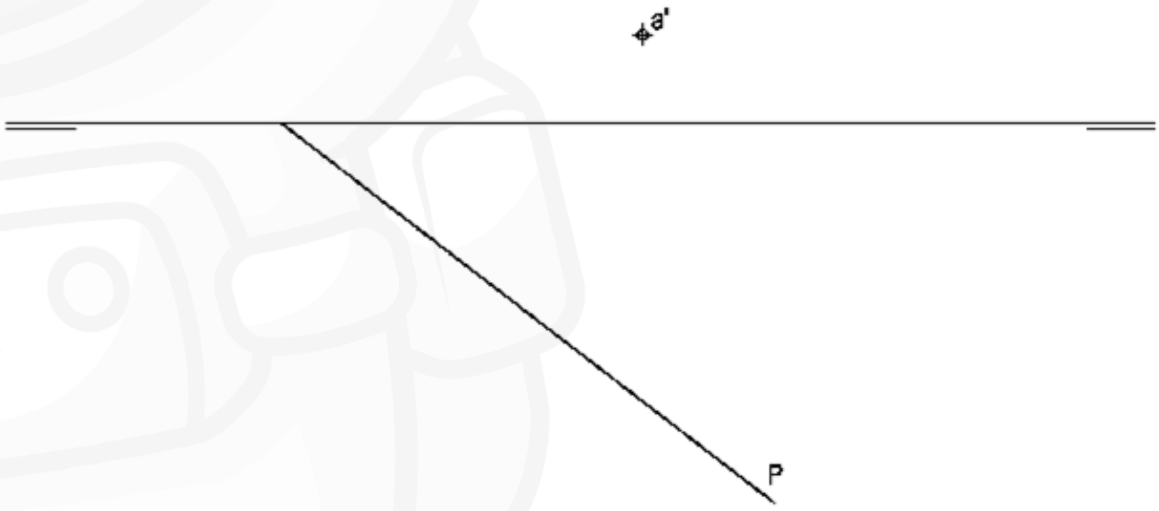

Apartado 1	1,0 puntos
Apartado 2	0,5 puntos
Apartado 3	1,0 puntos
Apartado 4	0,5 puntos
Puntuación máxima	**3,0 puntos**

OPCIÓN B
EJERCICIO 2º: PERSPECTIVA CABALLERA

Dados alzado y planta de una pieza a escala 1:1, según el método de representación del primer diedro de proyección, se pide:
Dibujar su perspectiva caballera a escala 2'5:1, según los ejes dados y coeficiente de reducción 2/3.

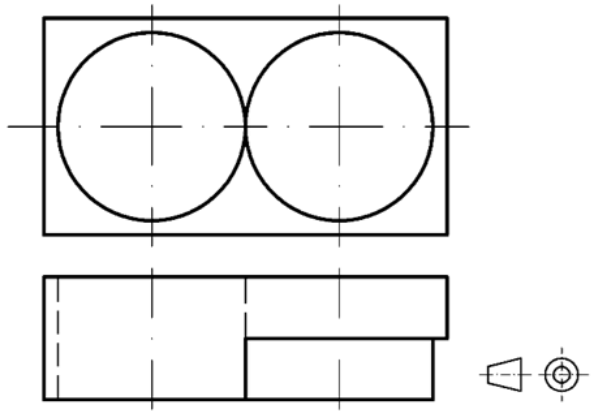

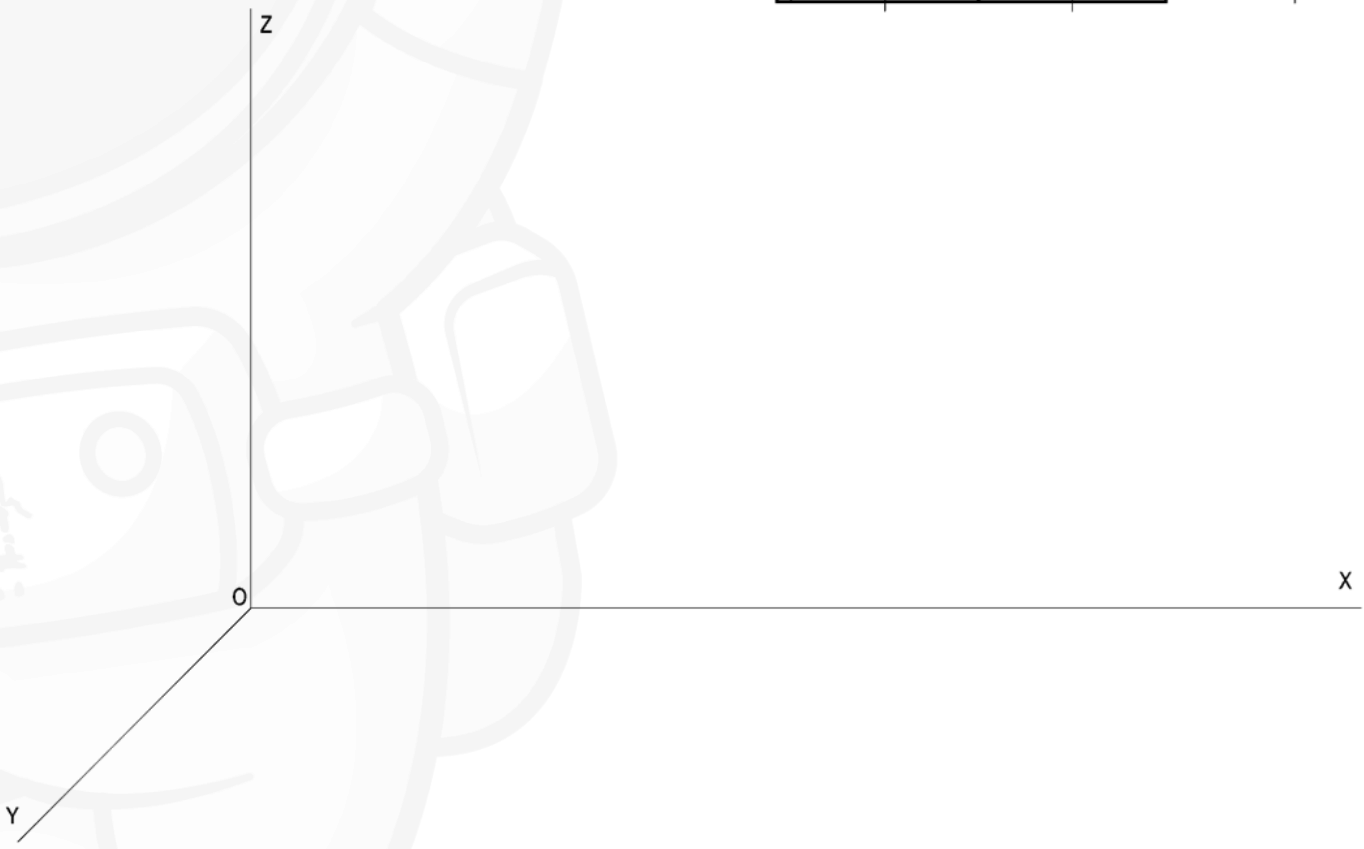

Puntuación:

Aplicación escala y coeficiente:	0,50 puntos
Perspectiva del volumen izquierdo:	1,25 puntos
Perspectiva del volumen derecho:	1,25 puntos
Puntuación máxima:	**3,00 puntos**

PUERTA REAL Academia de Enseñanza GRANADA
AVENIDA ANDALUCÍA Academia de Enseñanza MÁLAGA
CRUZ CONDE Academia de Enseñanza CÓRDOBA
ALBA Academia de Enseñanza MURCIA

OPCIÓN B

PROBLEMA: TRAZADO GEOMÉTRICO.

Dibujar a escala 1:1 la figura acotada representada, a partir del punto A dado, determinando geométricamente los centros de los arcos de enlace, las rectas tangentes y los puntos de tangencia. No borrar los trazados realizados.

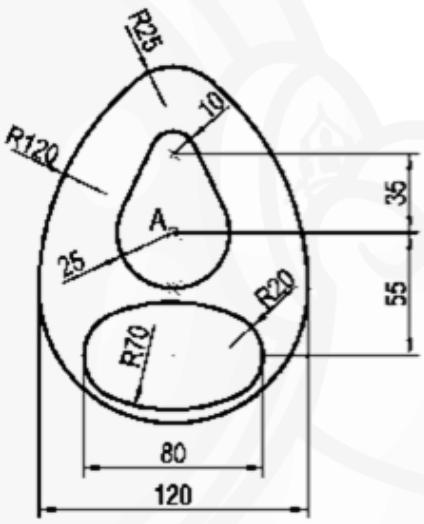

A

Puntuación:

Determinación centros arcos	1,5 puntos
Determinación puntos de tangencia:	0,5 puntos
Trazado rectas tangentes:	1,0 puntos
Dibujo figura:	1,0 puntos
Puntuación máxima:	**4,0 puntos**

PUERTA REAL Academia de Enseñanza GRANADA
AVENIDA ANDALUCÍA Academia de Enseñanza MÁLAGA
CRUZ CONDE Academia de Enseñanza CÓRDOBA
ALBA Academia de Enseñanza MURCIA

OPCIÓN B

EJERCICIO 1º: SISTEMA DIÉDRICO.

Dadas las trazas del plano P y la proyección vertical del punto A contenido en P, se pide:

1. Dibujar la proyección horizontal de A.
2. Determinar las proyecciones del punto B, sabiendo que se encuentra en los planos P y horizontal de proyección y dista 50 mm de A.
3. Representar las proyecciones del triángulo equilátero ABC situado en P y en el primer diedro.

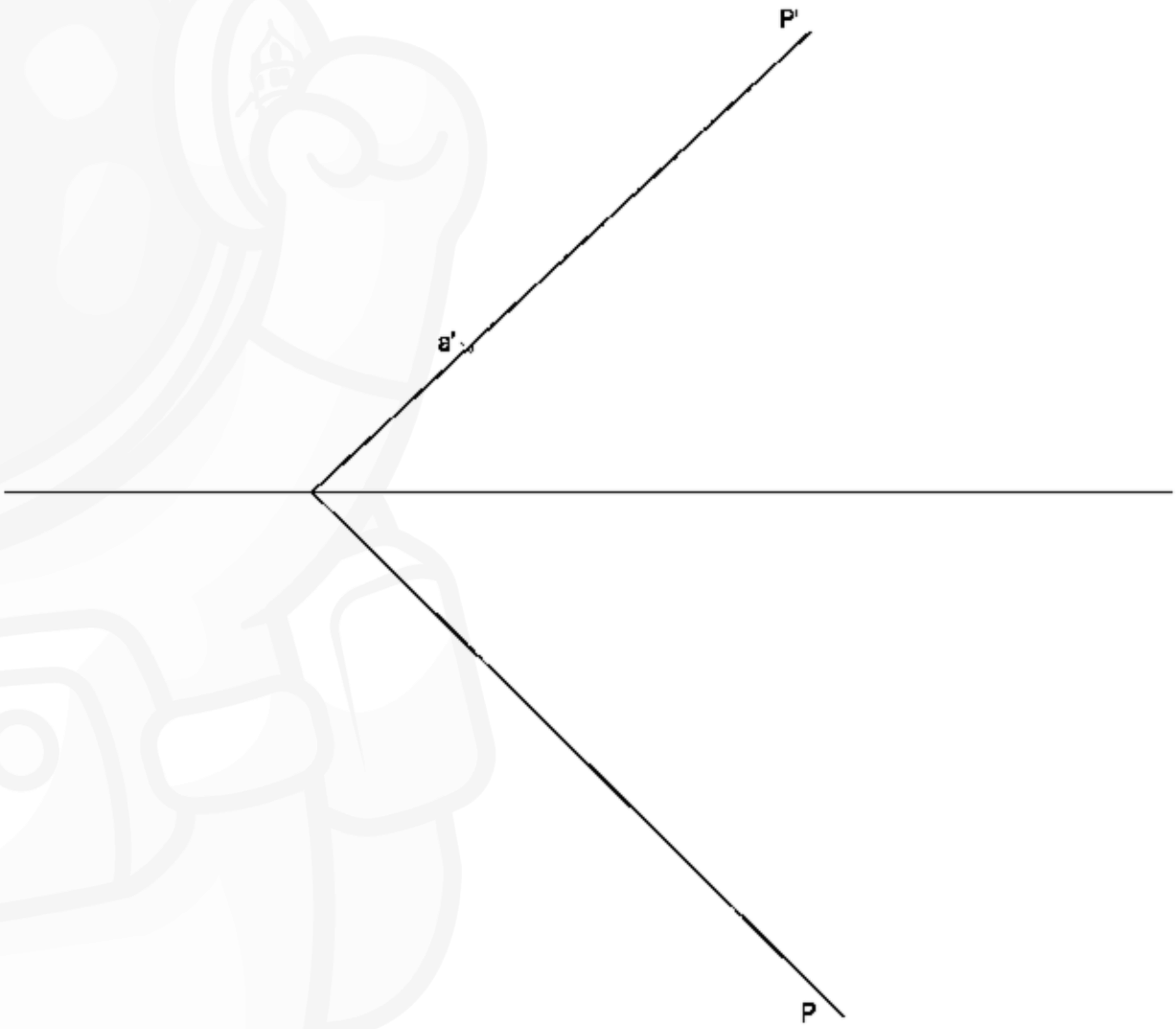

Puntuación:

Apartado 1:	0,5 puntos
Apartado 2:	1,0 puntos
Apartado 3:	1,5 puntos
Puntuación máxima:	**3,0 puntos**

OPCIÓN A

EJERCICIO 2º: SISTEMA CÓNICO.

Definido el sistema cónico por la línea de tierra L.T., la línea de horizonte L.H., el punto principal P y el abatimiento sobre el plano del cuadro del punto de vista (V), se pide:
Dibujar la perspectiva cónica de la figura plana dada situada en el plano geometral, en la posición indicada por su abatimiento sobre el plano del cuadro.

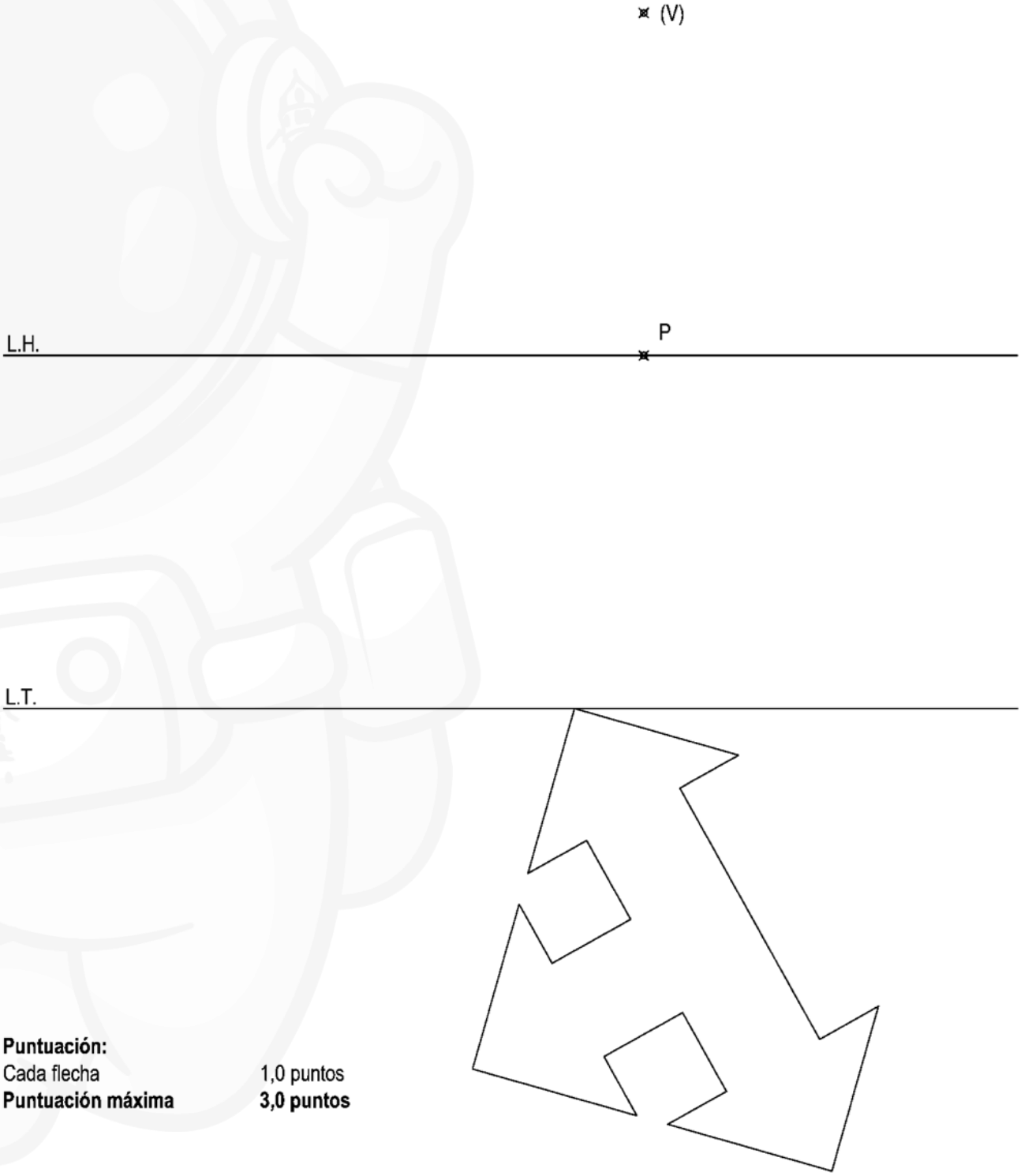

Puntuación:

Cada flecha	1,0 puntos
Puntuación máxima	**3,0 puntos**

PUERTA REAL Academia de Enseñanza GRANADA
AVENIDA ANDALUCÍA Academia de Enseñanza MÁLAGA
CRUZ CONDE Academia de Enseñanza CÓRDOBA
ALBA Academia de Enseñanza MURCIA

OPCIÓN A

PROBLEMA: SISTEMA DIÉDRICO

Dadas las proyecciones del punto A, la proyección horizontal del punto O y la traza horizontal del plano P, se pide:

1º Determinar la traza vertical del plano sabiendo que forma un ángulo de 45º con el plano horizontal de proyección y que se encuentra en el semiplano vertical superior.

2º Representar las proyecciones del hexágono ABCDEF, de centro O, contenido en P.

3º Dibujar las proyecciones del prisma regular de base el hexágono y altura 40 mm, situado en el primer diedro.

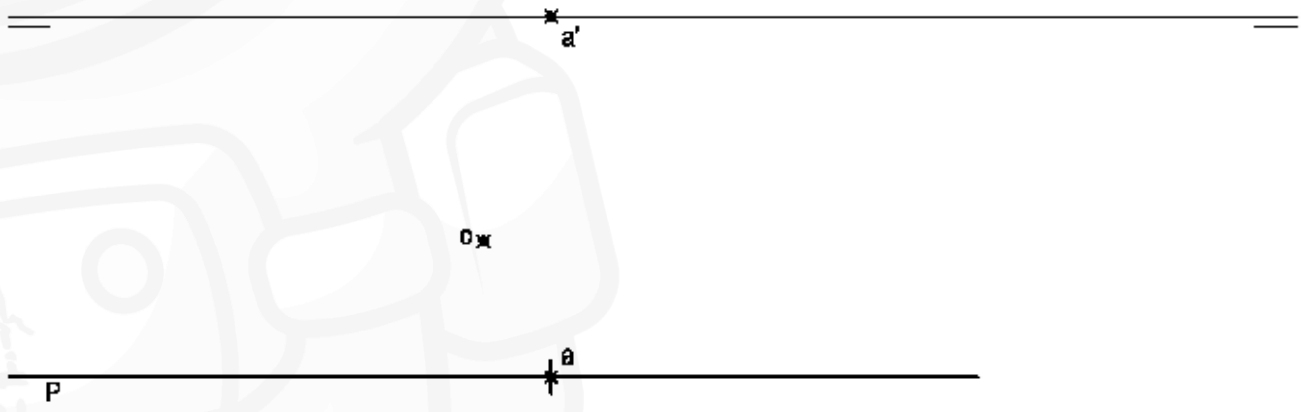

Puntuación:

Apartado 1	0,5 puntos
Apartado 2	2,0 puntos
Apartado 3	1,5 puntos
Puntuación máxima	**4,0 puntos**

OPCIÓN A

EJERCICIO 1º: NORMALIZACIÓN

Dada la perspectiva isométrica de una pieza a escala 2:3, se pide:

1º Dibujar alzado y planta a escala 4:5, según el método de representación del primer diedro de proyección.

2º Acotar según normas.

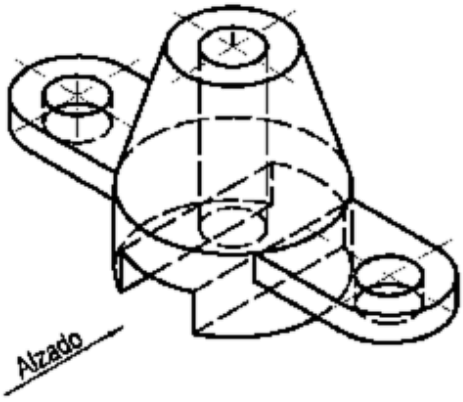

Puntuación:

Alzado	1,0 puntos
Planta	1,0 puntos
Apartado 2	1,0 puntos
Puntuación máxima	**3,0 puntos**

OPCIÓN B
EJERCICIO 2º: PERSPECTIVA CABALLERA.

Dados alzado y planta de una pieza a escala 3:4 según el método de representación del primer diedro de proyección, se pide:
Dibujar su perspectiva caballera a escala 3:2, según los ejes dados y coeficiente de reducción 1/2.

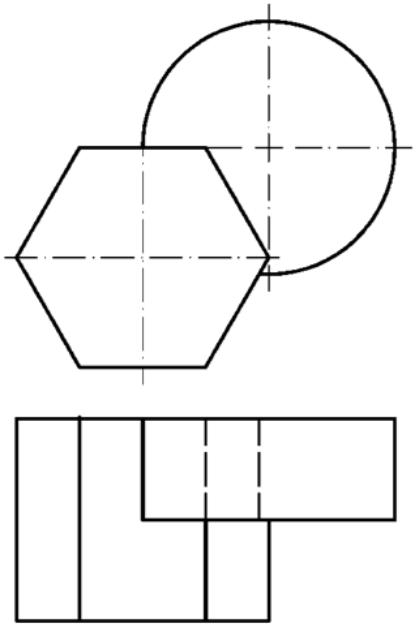

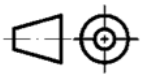

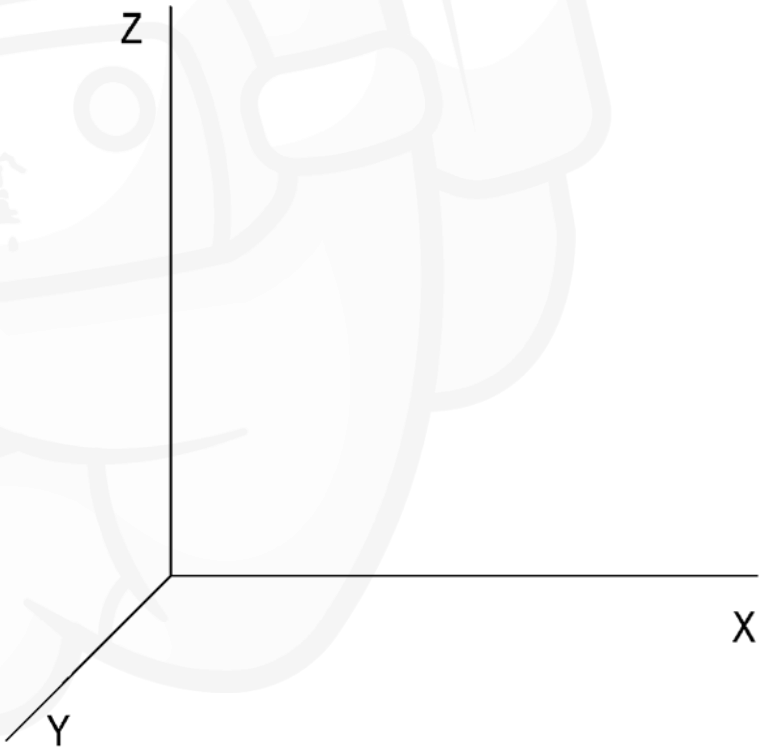

Puntuación:

Aplicación escala y coeficiente	0,50 puntos
Perspectiva prisma	1,25 puntos
Perspectiva cilindro	1,25 puntos
Puntuación máxima	**3,00 puntos**

PUERTA REAL Academia de Enseñanza GRANADA
AVENIDA ANDALUCÍA Academia de Enseñanza MÁLAGA
CRUZ CONDE Academia de Enseñanza CÓRDOBA
ALBA Academia de Enseñanza MURCIA

OPCIÓN B

PROBLEMA: TRAZADO GEOMÉTRICO

Dados los centros de arcos O_1, O_2 y O_3 y la recta T, se pide:
Dibujar a escala 1:1 la figura acotada representada, determinando geométricamente los centros de los arcos de enlaces, la recta tangente y los puntos de tangencia. Dejar constancia de las construcciones utilizadas.

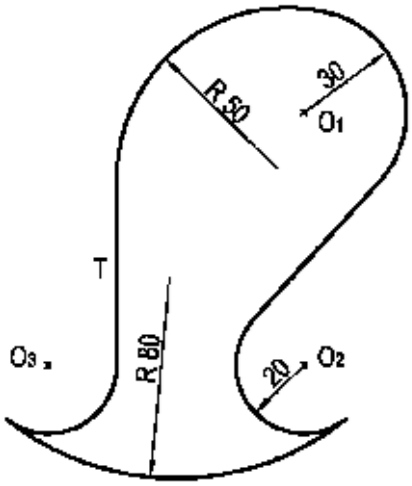

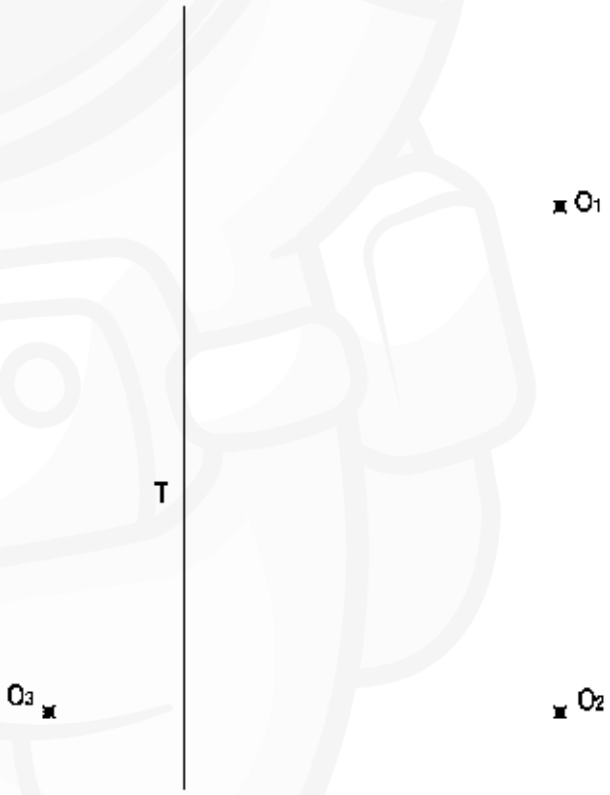

Puntuación:

Determinación centros arcos	1,5 puntos
Determinación recta tangente	0,5 puntos
Determinación puntos tangencia	1,0 puntos
Dibujo figura	1,0 puntos
Puntuación máxima	**4,0 puntos**

PUERTA REAL Academia de Enseñanza GRANADA
AVENIDA ANDALUCÍA Academia de Enseñanza MÁLAGA
CRUZ CONDE Academia de Enseñanza CÓRDOBA
ALBA Academia de Enseñanza MURCIA

OPCIÓN B

EJERCICIO 1º: SISTEMA DIÉDRICO

Dadas las proyecciones del punto A y la traza horizontal del plano P, se pide:

1º Dibujar la traza vertical de P definido por su traza horizontal y A.

2º Determinar el ángulo formado por sus trazas.

3º Representar las proyecciones del cuadrado ABCD, situado en P, sabiendo que uno de sus lados está contenido en el plano horizontal de proyección.

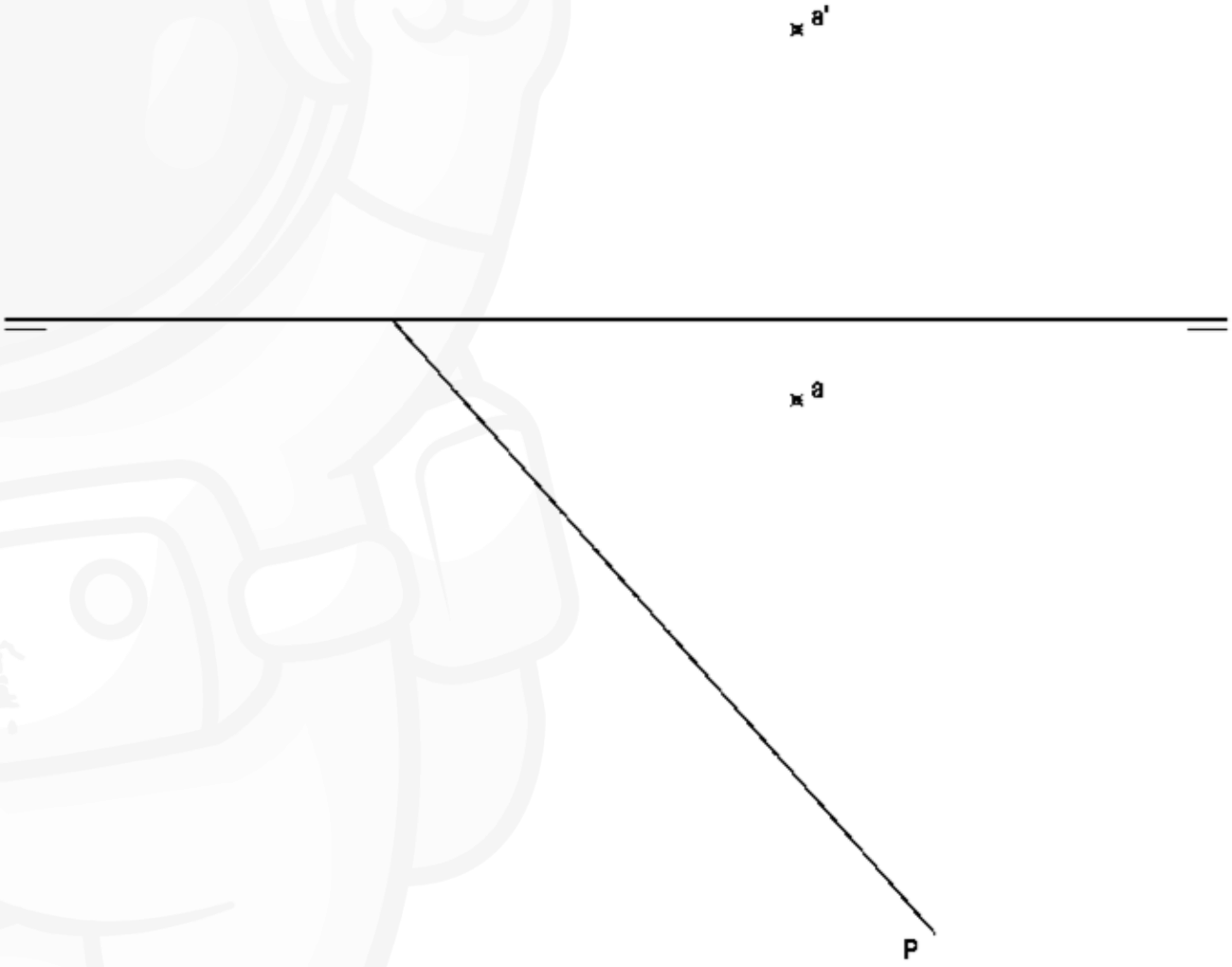

Puntuación:

Apartado 1	0,5 puntos
Apartado 2	0,5 puntos
Apartado 3	2,0 puntos
Puntuación máxima	**3,0 puntos**